ETIQUETAGE SUIVANT MKI 200 097

* : GRIFFAGE SUIVANT RDI 00 008 000
\# : BILLAGE SUIVANT RDI 00 031 001

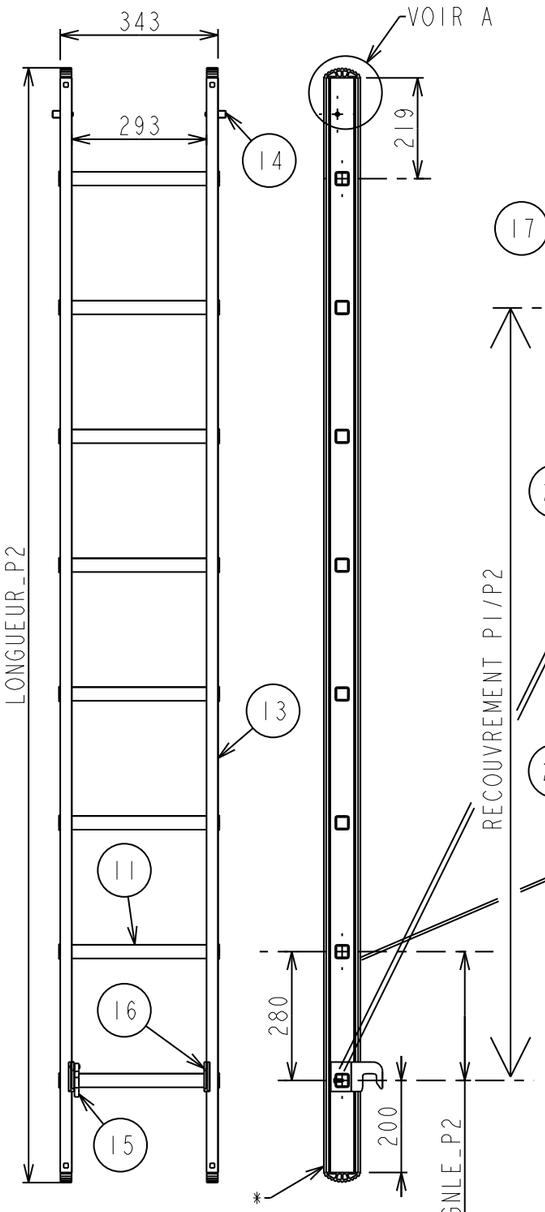

PLAN 2
COUPE A-A
ECHELLE 0.075

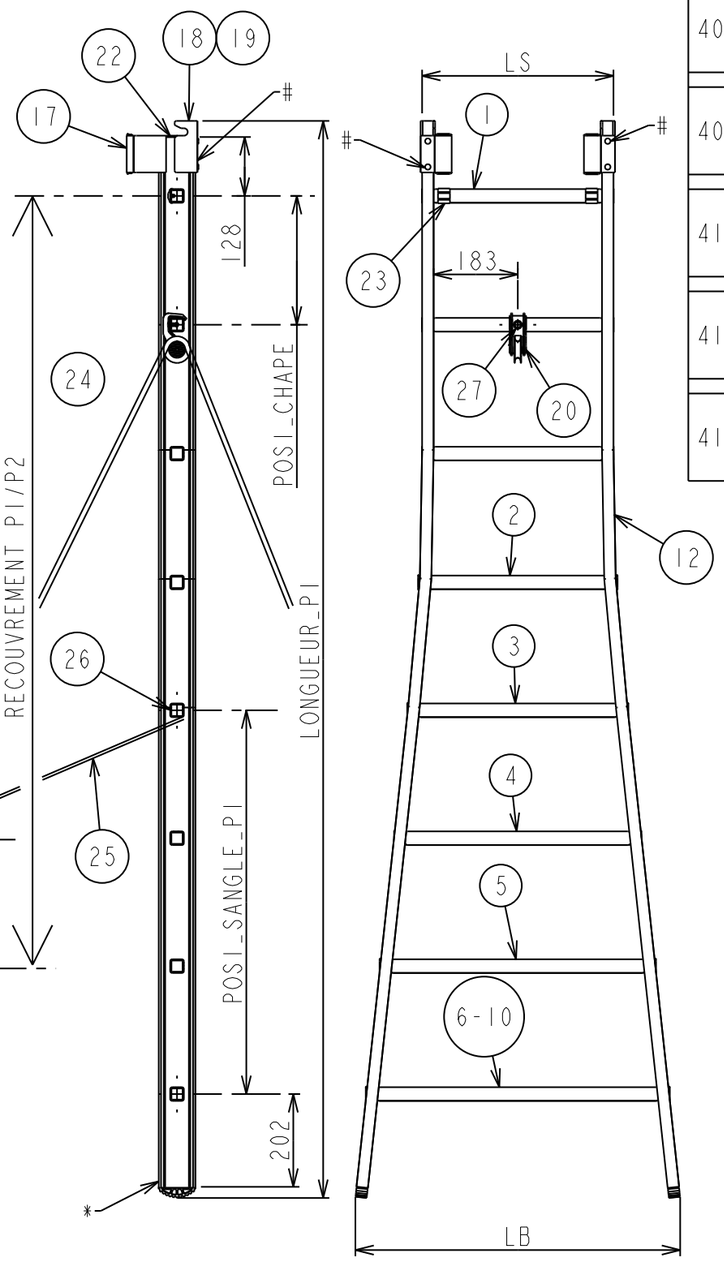

PLAN 1
COUPE A-A
ECHELLE 0.075

ITEM	IND. LISTE	NB.	ECH.	SECTION MONTANTS	DEP.	ARR.	LARGEURS LB	LARGEURS LS	LONG. PLANS	LONGUEURS REP.	LONGUEURS DEP.	LONGUEURS AUTO.	REC. X ECH.	POIDS KG	POSI. SANGLES	POSI. CHAPE
406	-	P1	6	13064/000 PROLINE 79.5x1.2	202	128	652	416	1783	1867	2987	1863	2	8.9	3	NON
		P2			200	219	343		1863						2	
407	-	P1	7	13064/000 PROLINE 79.5x1.2	202	128	652	416	2063	2147	3547	2143	2	10.2	4	NON
		P2			200	219	343		2143						2	
408	-	P1	8	13064/000 PROLINE 79.5x1.2	202	128	712	416	2341	2427	4107	2423	2	11.5	4	NON
		P2			200	219	343		2423						2	
410	-	P1	10	13064/000 PROLINE 79.5x1.2	202	128	772	416	2900	2987	4947	2983	3	14.1	4	NON
		P2			200	219	343		2983						2	
412	1	P1	12	13064/000 PROLINE 79.5x1.2	202	128	892	416	3457	3547	6067	3543	3	17.1	8	2ème
		P2			200	219	343		3543						4	
414	1	P1	14	13064/000 PROLINE 79.5x1.2	202	128	952	416	4015	4107	7187	4103	3	20.4	7	2ème
		P2			200	219	343		4103						3	

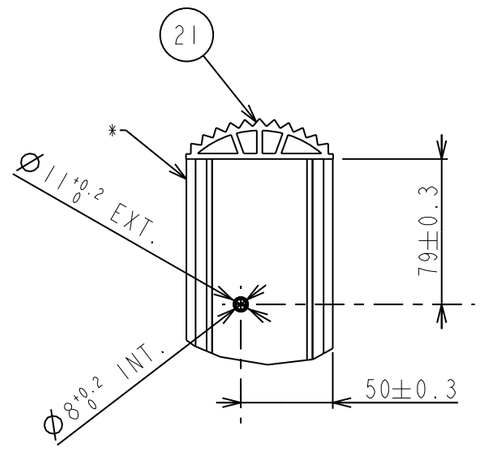

DETAIL A
ECHELLE 0.300

DETAIL C: FIXATION SUR PLAN INFERIEUR

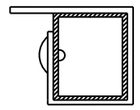

DETAIL E: FIXATION SUR PLAN INTERM.

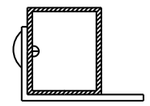

Issue	Modification	Date	N° Modif	Visa
I	POSITION CHAPE POUR CORDE PASSE DU IER ECHELON AU 2ND PAR RAPPORT AU SOMMET	16/04/09	P0326	L.N
A	AUGMENTATION DU RECOUVREMENT DE 2 A 3 ECH. SUR ITEM 410-412-414 : MODIF SANGLES ET POSI.	04/03/09	P0326	L.N

CE PLAN EST LA PROPRIETE DE LA SOCIETE TUBESCA
IL NE PEUT ETRE COMMUNIQUE A DES TIERS ET/OU REPRODUIT SANS
AUTORISATION ECRITE ET SON CONTENU NE PEUT ETRE DIVULGUE

THIS DRAW IS THE PROPRIETY OF TUBESCA
IT CANNOT BE COMMUNICATED TO ANYONE OR REPRODUCED WITHOUT
WRITTEN AUTORIZATION AND ITS CONTENT CANNOT BE SHOWN

MATIERE/MATERIAL	VOIR LISTE
FINITION/FINISH	VOIR LISTE
POIDS/WEIGHT	. .
TRAITEMENT/TREATMENT	. . .
Ancienne Référence Former Reference	. . .
N° de Projet Project number	P0326

TUBESCA

	VISA	DATE
ECHELLE/SCALE : 0.050		
DESSINE PAR/DRAWN BY	L.N	05/02/09
APPROUVE PAR/APPROVED BY	. . .	../../..

Tolérance Générale General Margin ±1

Désignation/Designation :
ECHELLE U EVASEE SERIE 400

2442_4XX